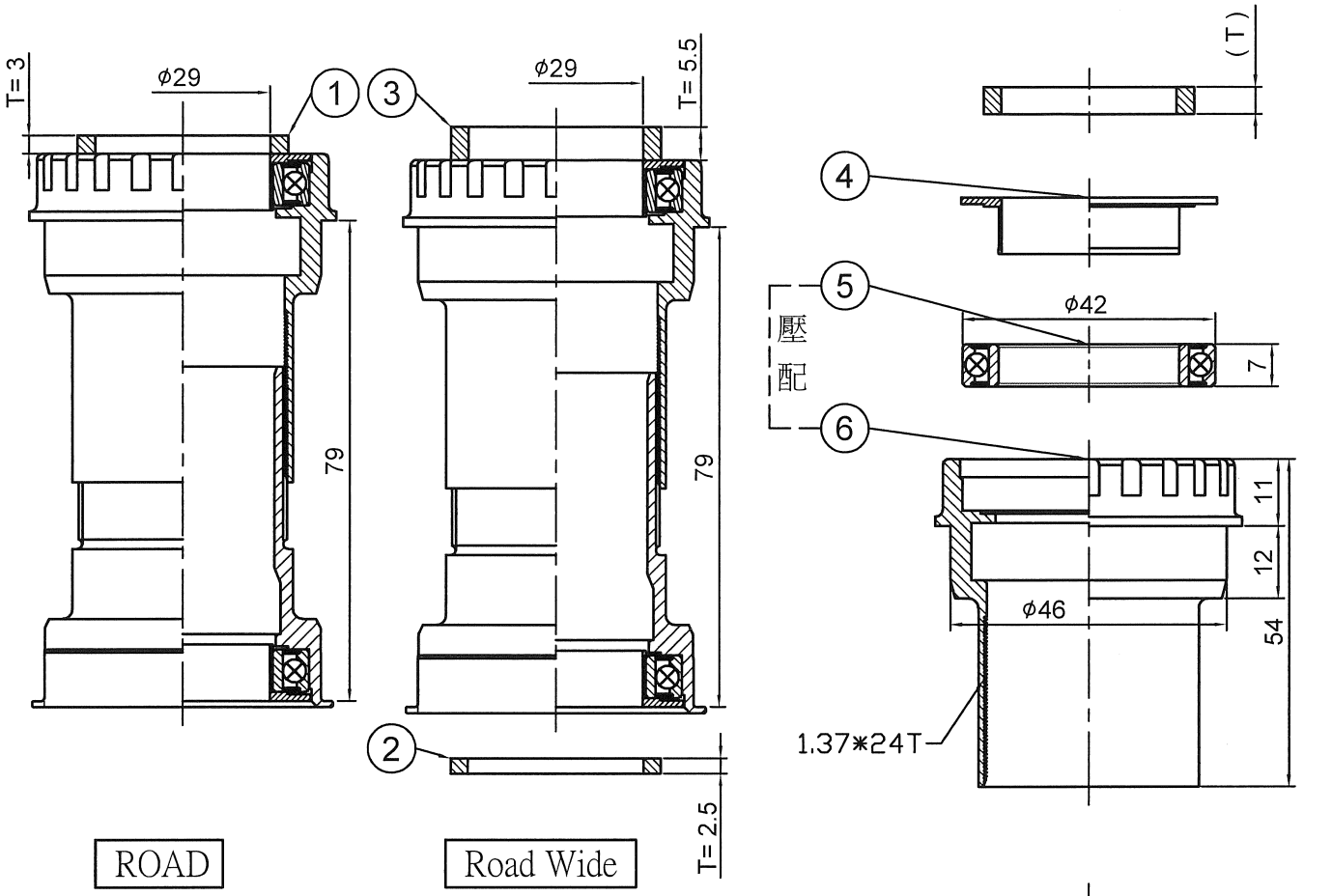

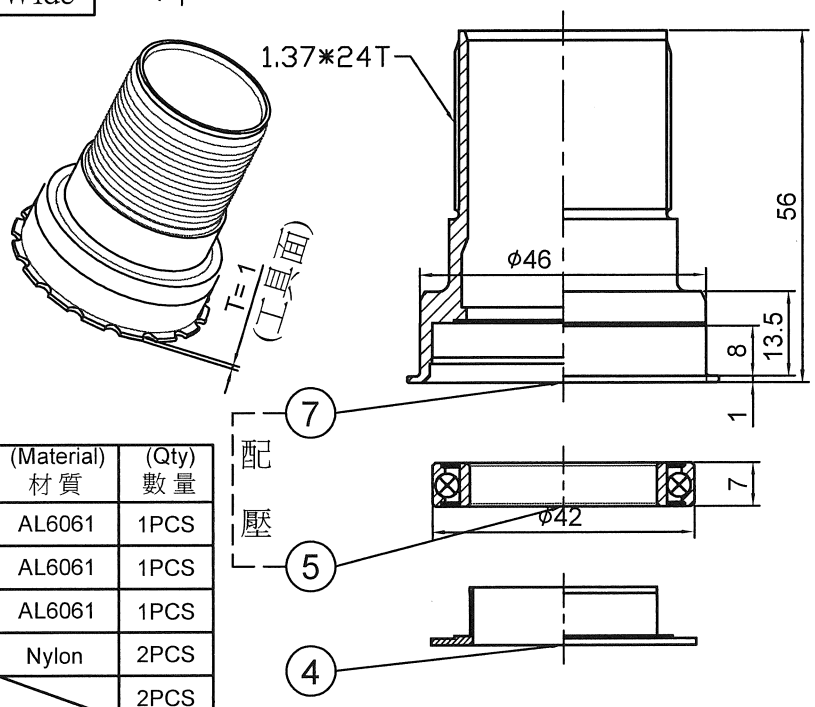

型號 (Model No)		零件料號 (Item No)	材質 (Material)
5	PT-6637FDT	R433	SUJ2
	PT-6637FDTCB	R433A	Ceramic

NO	(Item Name) 零件名稱		(Item No) 零件料號	(Material) 材質	(Qty) 數量
1	鋁墊圈(φ35xφ29.1x3.0)	SPACER	B650-030	AL6061	1PCS
2	鋁墊圈(φ35xφ29.1x2.5)	SPACER	B650-025	AL6061	1PCS
3	鋁墊圈(φ35xφ29.1x5.5)	SPACER	B650-055	AL6061	1PCS
4	29尼龍襯套	BUSHING	B659	Nylon	2PCS
5	6806培林	BEARING			2PCS
*6	6637FDT 右碗	CUP	B291FDT-R	AL6061	1PCS
*7	6637FDT 左碗	CUP	B291FDT-L	AL6061	1PCS
	附BB說明書		B-63W		1PCS

編號 NO	原有資料	修改資料	更改者 BY	日期 DATE
4				
3				
2				
1				

PT-6637FDT(FDTCB)			名稱
繪圖 DRAWN BY	日期 DATE	校對 CHCKED BY	
林美紅	1100304	陳勝松	圖號
設計 DESIGNED BY	日期 DATE	110.3.8	單位 mm
			比例 SCALE 1:1

PRESTINE 元城工業有限公司