客戶	型號

材　質	尺　寸　表			單　位	
	料　厚	料　寬	P		
				1KG	
	毛　重		淨　重		

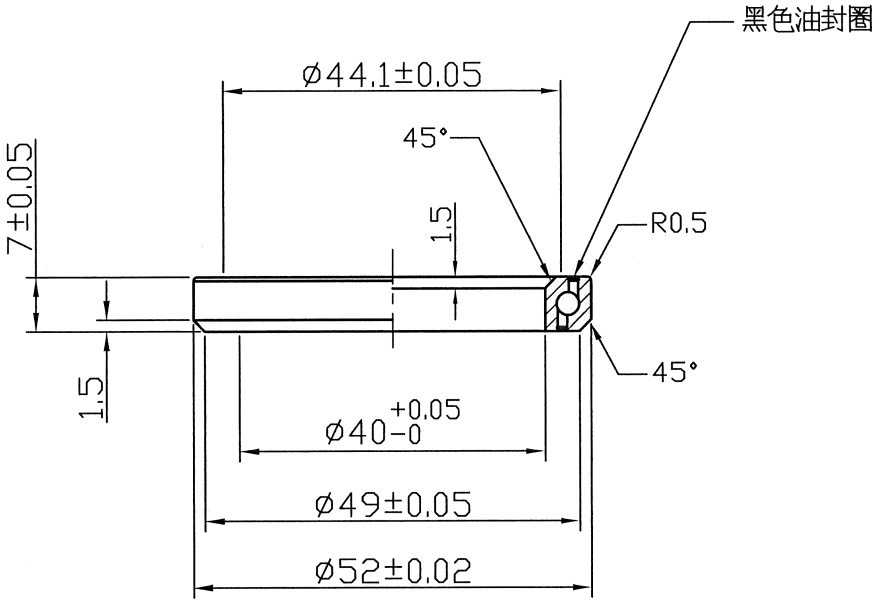

註：內外圈電鍍黑色

加　工　流　程	
加工類別	① 外　　購
	②
	③
	④
	⑤
	⑥

單位:mm

編號 NO	原有尺寸	修改尺寸	更改者 BY	日期 DATE
4				
3				
2				
1				

軸承 52X45°x7

尺寸範圍	公差
0.5~6	±0.1
6~30	±0.2
30~120	±0.3
120~315	±0.5
315~1000	±0.8

校對 CHCKED BY	日期 DATE
陳勝裕	111.7.7
繪圖DRAWN BY	日期 DATE
陳姵儒	1110707
設計DESIGNED BY	日期 DATE

零件料號	R413B
材質 MATERIAL	SUJ-2
熱處理 HEAT TERATMENT	
表面處理 FINISH	
比例 SCALE	1:1

PRESTINE 樫達/元珹工業有限公司