客戶	型號

材　質	尺　寸　表			單　位	
	料　厚	料　寬	P		
				1KG	
	毛　重		淨　重		

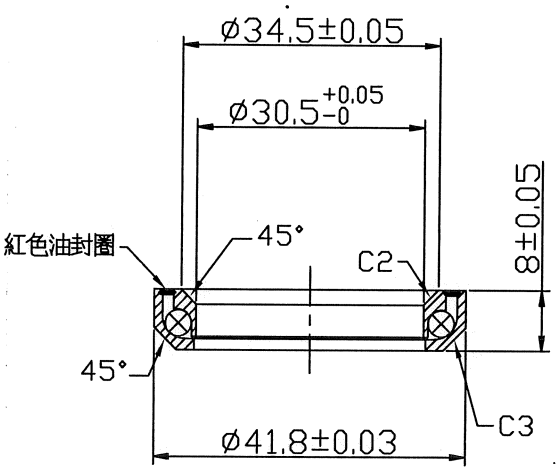

單位:mm

4				
3				
2				
1				
編號 NO	原有尺寸	修改尺寸	更改者 BY	日期 DATE

41.8X8培林(軸承-45°)				零件料號	R418
尺寸範圍	公差	校對 CHCKED BY	日期 DATE	材質 MATERIAL	SUJ-2
0.5~6	±0.1	陳勝松	112.7.31		
6~30	±0.2	繪圖DRAWN BY	日期 DATE	熱處理 HEAT TERATMENT	
30~120	±0.3	曾煥仁	960908		
120~315	±0.5	設計DESIGNED BY	日期 DATE	表面處理 FINISH	
315~1000	±0.8				

PRESTINE 檉達/元珹工業有限公司　比例 SCALE 1:1