客戶	型號

材質	尺寸表			單位	
	料厚	料寬	P		
				1KG	
	毛重		淨重		

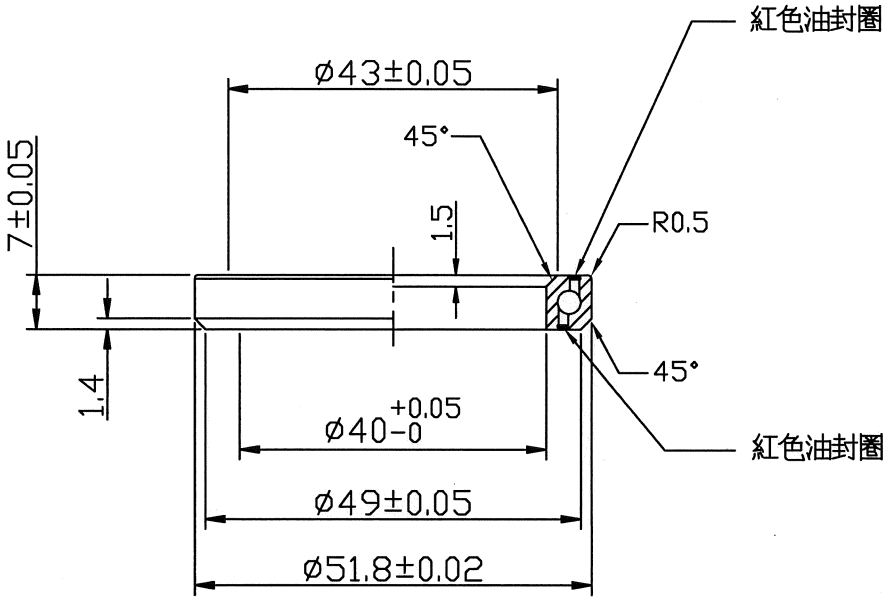

註：內外圈電鍍黑色

加工流程	
加工類別	① 外購
	②
	③
	④
	⑤
	⑥

單位:mm

4					軸承 51.8X45°x7			零件料號	R465B
3					尺寸範圍	公差	校對 CHCKED BY	日期 DATE	材質 MATERIAL	SUJ-2
2					0.5~6	±0.1	陳勝公	112.12.26		
1					6~30	±0.2	繪圖DRAWN BY	日期 DATE	熱處理 HEAT TERATMENT	
					30~120	±0.3	陳姵儒	1121225		
編號 NO	原有尺寸	修改尺寸	更改者 BY	日期 DATE	120~315	±0.5	設計DESIGNED BY	日期 DATE	表面處理 FINISH	
					315~1000	±0.8				
PRESTINE					檉達/元城工業有限公司				比例 SCALE	1:1