客戶	型號

材質	尺寸表			單位	
	料厚	料寬	P		
	52			1KG	
	毛重		淨重		

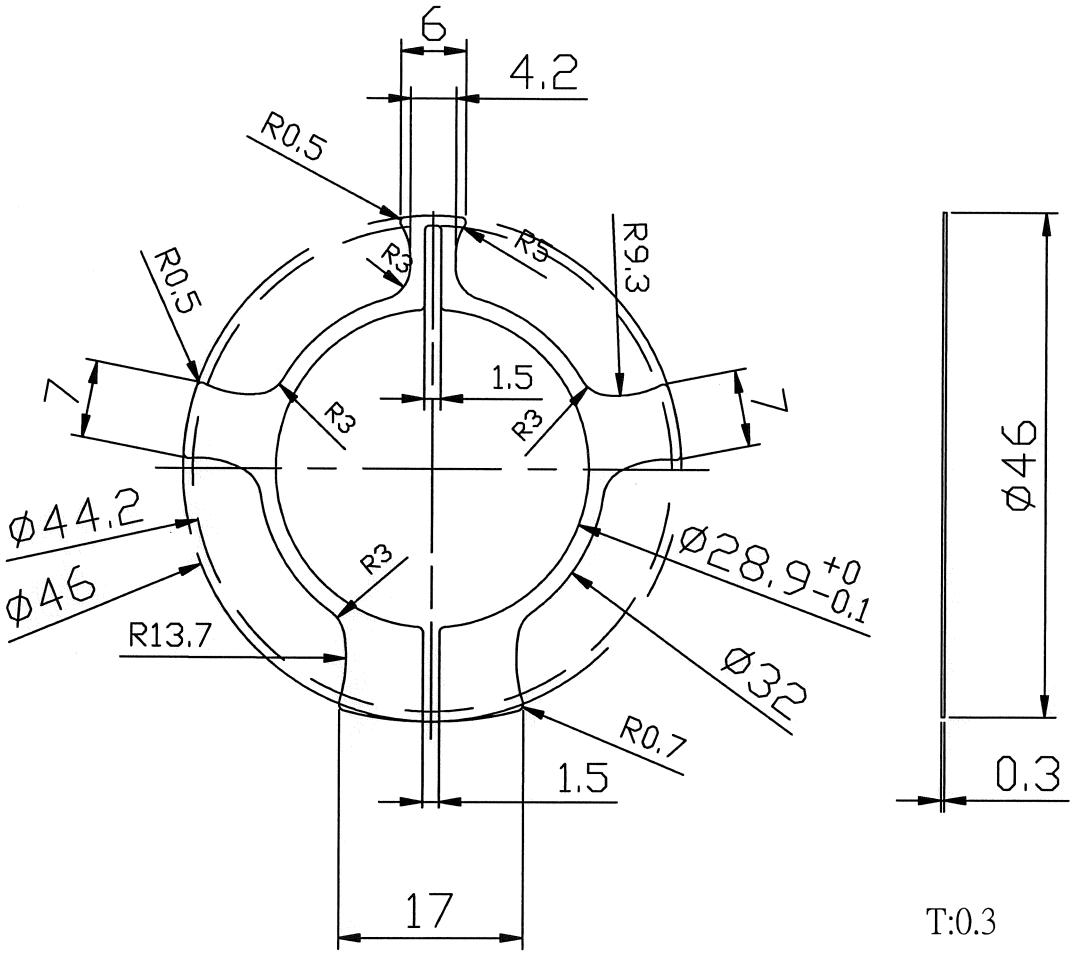

T:0.3

加工流程	
加工類別	① 沖壓
	②
	③
	④
	⑤
	⑥

單位mm

註 未標註之倒角均為C0.2

註 CNC_未標註公差尺寸,均為±0.1

註 外觀不良名詞:變形、壓傷、劃傷、拉傷、缺料、錯位、裂痕、歪腳、毛刺、模印、清晰、平整度

編號 NO	原有尺寸	修改尺寸	更改者 BY	日期 DATE
4				
3				
2				
1				

Ø46xØ28.7x0.3 墊片

沖壓	公差
0.5~6	±0.1
6~30	±0.2
30~120	±0.3
120~315	±0.5
315~1000	±0.8

校對 CHCKED BY	日期 DATE
陳勝裕	113.1.31
繪圖DRAWN BY	日期 DATE
陳姵儒	1130131
設計DESIGNED BY	日期 DATE

零件料號	H2502
材質 MATERIAL	PVC
熱處理 HEAT TERATMENT	
表面處理 FINISH	
比例 SCALE	1.5:1

PRESTINE 檉達/元珹工業有限公司