| 客戶 | 型號 |
|---|---|
| | |

| 材　質 | 尺　寸　表 | | | 單　位 | |
|---|---|---|---|---|---|
| | 料　厚 | 料　寬 | P | | |
| | | | | 1KG | |
| | 毛　重 | | 淨　重 | | |

| | 規格(Model) | 外徑 (OD) | 內徑 (ID) | 零件料號 |
|---|---|---|---|---|
| 1 | 1" | ⌀31.5±0.05 | $\phi 25.6^{+0.1}_{-0}$ | MW034 |
| | 1 1/8" | ⌀34.5±0.05 | $\phi 28.7^{+0.1}_{-0}$ | 411-WS0002 |

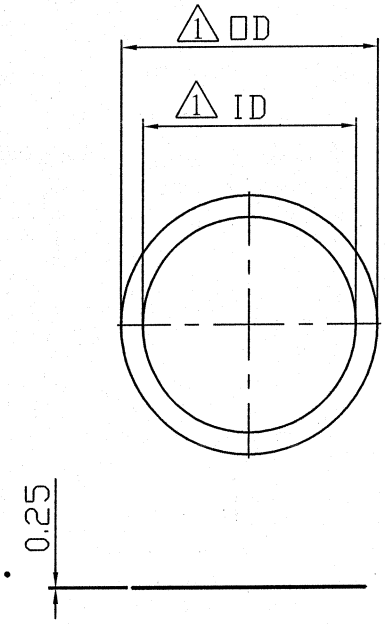


| 加　工　流　程 | |
|---|---|
| 加工類別 | ① 沖　　壓 |
| | ② |
| | ③ |
| | ④ |
| | ⑤ |
| | ⑥ |

單位:mm

註 未標註之倒角均為C0.2

註 CNC _ 未標註公差尺寸, 均為±0.1

註 外觀不良名詞：變形，壓傷，劃傷，拉傷，缺料，錯位，裂痕，歪腳，毛刺，模印，清晰，平整度

| 編號 NO | 原有尺寸 | 修改尺寸 | 更改者 BY | 日期 DATE |
|---|---|---|---|---|
| 4 | | | | |
| 3 | | | | |
| 2 | | | | |
| 1 | 新增1"規格尺寸 | | 雲雅婷 | 1020516 |

# PT-67M 馬口鐵墊圈

| 沖壓 | 公差 |
|---|---|
| 0.5~6 | ±0.1 |
| 6~30 | ±0.2 |
| 30~120 | ±0.3 |
| 120~315 | ±0.5 |
| 315~1000 | ±0.8 |

| 校對 CHCKED BY | 日期 DATE |
|---|---|
| 陳勝松 | 108.1.4 |
| 繪圖DRAWN BY | 日期 DATE |
| 林美紅 | 990819 |
| 設計DESIGNED BY | 日期 DATE |
| | |

| | |
|---|---|
| 零件料號 | |
| 材質 MATERIAL | TIN |
| 熱處理 HEAT TERATMENT | |
| 表面處理 FINISH | |
| 比例 SCALE | 1:1 |

PRESTINE 檉達/元城工業有限公司