客戶	型號

材　質	尺　寸　表			單　位	
	料　厚	料　寬	P		
				1KG	
	毛　重		淨　重		

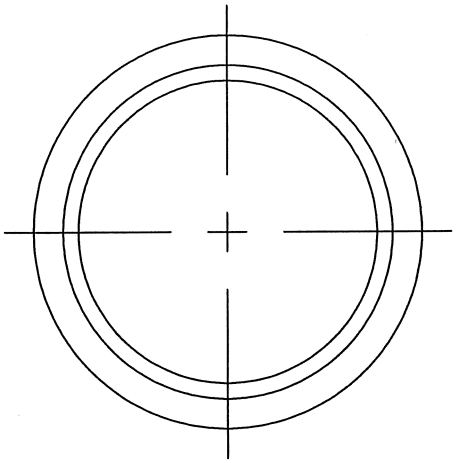

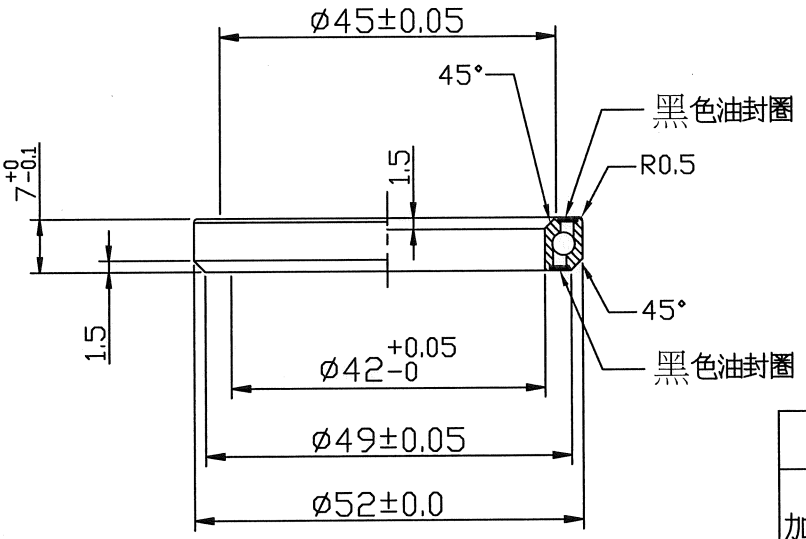

註:內外圈鍍鈦

加　工　流　程	
加工類別	① 外　　購
	②
	③
	④
	⑤
	⑥

單位mm

編號 NO	原有尺寸	修改尺寸	更改者 BY	日期 DATE
4				
3				
2				
1				

軸承 52X45°x7(鍍鈦)

沖　壓	公差	校對 CHCKED BY	日期 DATE
0.5~6	±0.1	陳勝松	114.2.21
6~30	±0.2	繪圖DRAWN BY	日期 DATE
30~120	±0.3	陳姵儒	1140221
120~315	±0.5	設計DESIGNED BY	日期 DATE
315~1000	±0.8		

零件料號	R457T
材質 MATERIAL	SUJ-2
熱處理 HEAT TERATMENT	
表面處理 FINISH	
比例 SCALE	1:1

PRESTINE 檉達/元珹工業有限公司