客戶	型號
廠內	

材　質	尺　寸　表			單　位	
	料　厚	料　寬	P		
				1KG	
	毛　重		淨　重		

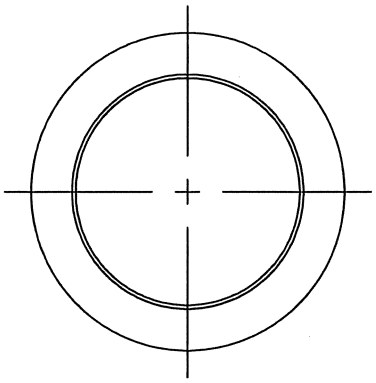

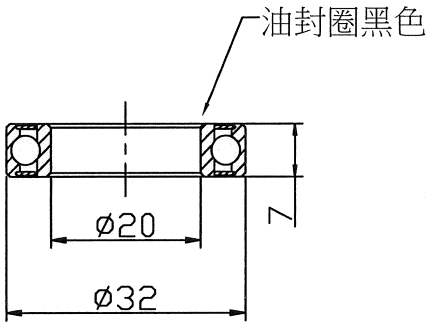

加　工　流　程	
加工類別	① 外　購
	②
	③
	④
	⑤
	⑥

單位:mm

註 未標註之倒角均為C0.2

註 CNC_未標註公差尺寸,均為±0.1

註 外觀不良名詞:變形、壓傷、劃傷、拉傷、缺料、錯位、裂痕、歪腳、毛刺、模印、清晰、平整度

4				
3				
2				
1				
編號 NO	原有尺寸	修改尺寸	更改者 BY	日期 DATE

6804培林(20x32x7-2RS)

沖　壓	公差	校對 CHCKED BY	日期 DATE
0.5~6	±0.1	陳勝松	114.2.3
6~30	±0.2	繪圖DRAWN BY	日期 DATE
30~120	±0.3	陳姵儒	1130809
120~315	±0.5	設計DESIGNED BY	日期 DATE
315~1000	±0.8		

零件料號	R476
材質 MATERIAL	SUJ2
熱處理 HEAT TERATMENT	
表面處理 FINISH	
比例 SCALE	1:1

PRESTINE 檉達/元城工業有限公司